Isomac „Tea“

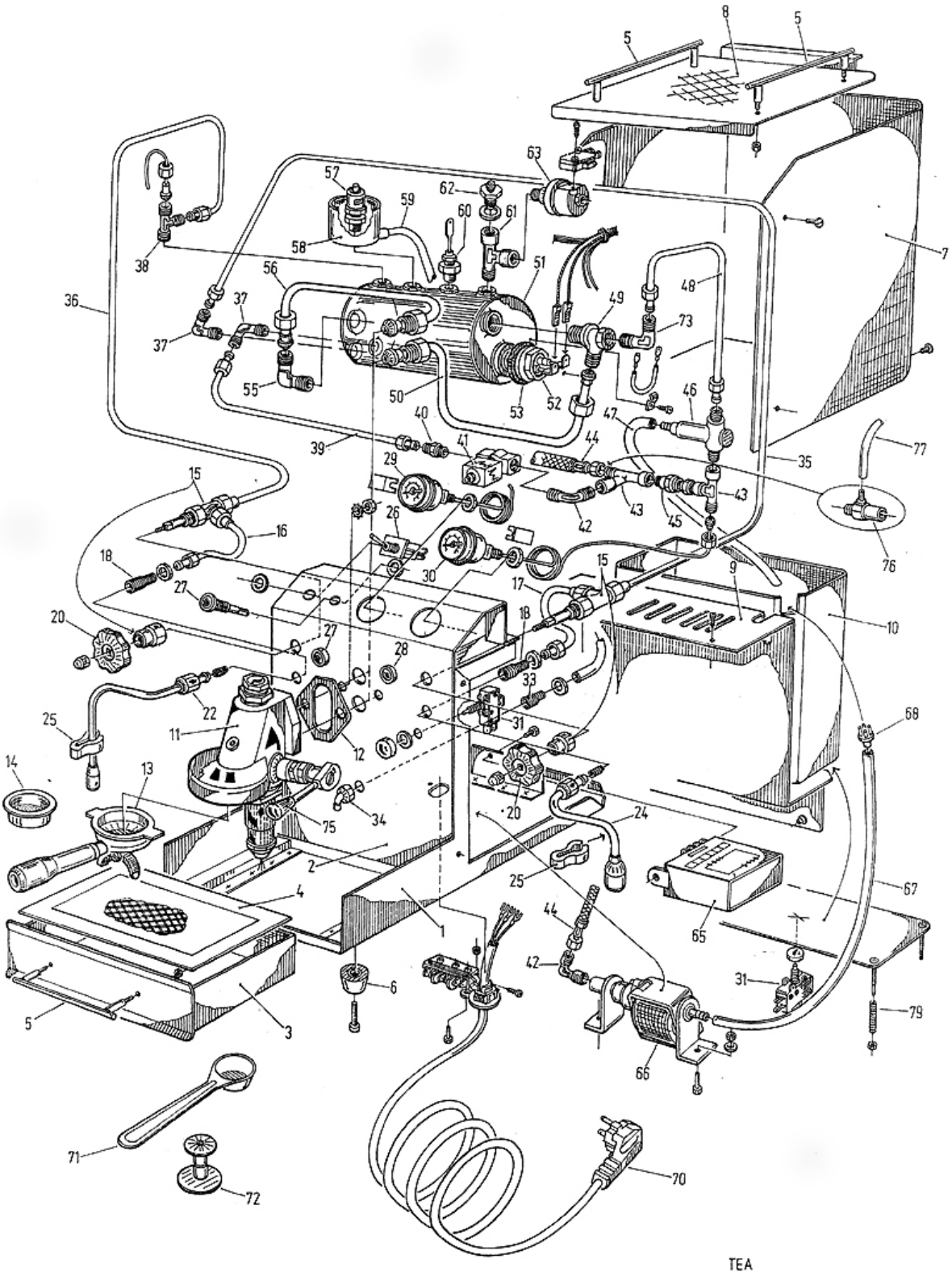

Isomac „Tea“

Nr.	Art Nr.	Bezeichnung
1-4,7-	0006 1 7	Gehäuse komplett
5	000345	Griff (Tropfschale)
6	000594	Gummifuß
10	000194	Wassertank
11	000739	Brühkopf komplett
12	000413	Dichtung (zwischen Kopf und front)
13/a	000740	1-Ts. Siebträgcr komplett
13/b	000741	2-Ts. Siebträger komplett
14/a	000707	l-Ts. Sieb
I4/b	000848	2-Ts. Sieb
15	000658	Dampfventil komplett
16,17	000649	Kupferrohr (zw. Dampfventil- Rohr)
18	000647	Verbindungsstück
20	000174	Kunststoffgriff (Dampf- Wasserventil)
22	000646	Dampfrohr (Chrom)
24	000645	Wasserrohr (Chrom)
25	000131	Kunststoffzange
26	000234	An/aus Schalter
27	000233	Kontrollampe Rot (Chromhalterung)
28	000659	Kontrollampe Grün (Chromhalterung)
29	0003 1 8	Manometer bis 2,5 bar
30	000134	Manometer bis 16 bar
31	000770	Mikroschalter
33-34	000297	Auslauf Chrom (Sicherheitsventil)
35	000643	Kupferrohr (zw. Boiler, Wasserventil)
36	000644	Kupferrohr (zw. Boiler, Dampfventil)
37	000572	Winkelstück 11/4 und 1/8 Zoll
38	000575	T-Stück 1/8 MMM
39	000641	Kupferrohr (zw. Boiler- Magnetventil)
40	000569	Verbindungsstück
41	000568	Magnetventil
42	000571	Winkelstück 1/8 MM (Pumpe-Drucks.)
43	000176	T-Stück i/8 FFM
44	000324	Druckschlauch
45	000280	Rückschlagventil
46	000 1 70	Überdruckventil
47	000516	Rücklaufschlauch (Silicon)
48	000642	Kupferrohr (Boiler- Überdruckventil)
49	000576	Verbindungsstück *1A* 3/8 1/8 *1A* Zoll
50	000613	Kupferrohr (Boiler- Brühkopf unten)
51	000560	Boiler komplett
52	000743	Heizung 220V
53	000536	Heizungsdichtung
55	000574	Winkelstück 3/8 MM
56	000612	Kupferrohr (Boiler- Brühkopf oben)
57	000577	Sicherheitsventil
58	000201	Kunststoffschale mit Auslauf
59	000516	Ablaufschlauch (Sicherheitsventil)
60	000527	Wasserfuhler
61	000247	T-Stück % FFM (Entlüftungsventil)
62	000263	Entlüftungsventil
63	000563	Druckschalter
65	000601	Elektronik
66	000482	Pumpe 15 bar
67	000516	Ansaugschlauch (Silicon)

Isomac „Tea“

68	000320	Wasserfilter
70	000636	Stromkabel
71	000294	Portionslöffel
72	000296	Kunstoffstampfer
73""	000559	Winkelstück
75	0004 1 4	Kunstofferiff (Hebel am Brühkopf)
76	000354	Pumpenkit Messing
79	000561	Feder (Wassertankabschaltung)
	000411	Brühkopfdichtung
	0004 1 2	Brühkopfsieb
	000440	Bedienungsanleitung
	0005 I 3	Verpackung