KAFFEEMASCHINE

1. Wasserbehälter
2. Filterhalter
3. Anschlußkabel
4. Schalter
   4.1. Kontrolleuchte "BREW"
   4.2. Taste an/aus
   4.3. Start-Taste
5. Isolierkanne

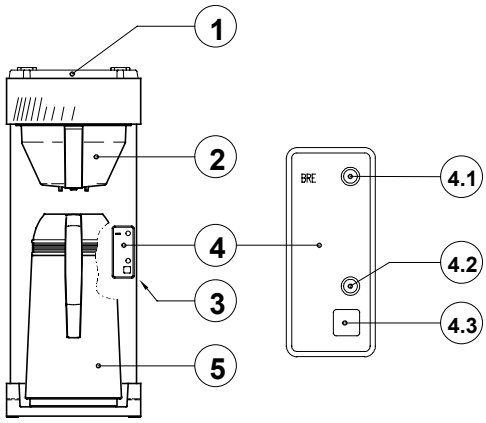

Fig. 1

TECHNISCHE DATEN

Kaffeemaschine für 12 Tassen oder 1,9 Liter Kaffee.

Modell	: ISO Novo system th
Spannung	: 110V/230V, 50/60 Hz
Max. aufgenommenen Leistung	: 2080 W
Sicherung	: min. 10 A
Kapazität	: 120 Tassen/Stunde

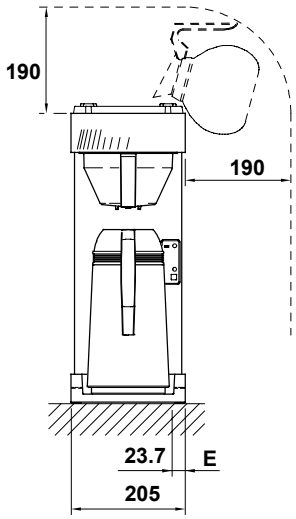

Fig. 2

VHH ©

COFFEE BREWING MACHINES
MACHINES A CAFÉ
KAFFEEBRÜHMASCHINEN
KOFFIEZETAPPARATEN

KOFFIEZETAPPARAAT

08-1998

700.403.162 B

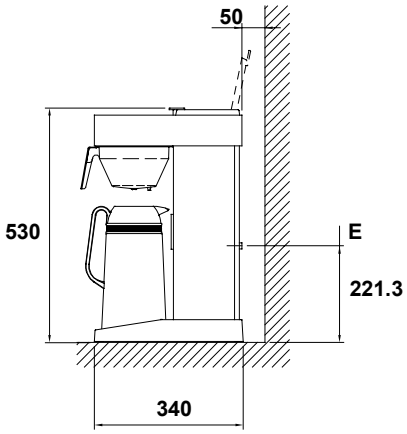

Fig. 3

GEBRAUCHSANWEISUNG

Lesen Sie diese Gebrauchsanleitung sorgfältig durch, damit die Kaffeemaschine gut und sicher benutzt wird. In Abbildung 1 sind die wichtigsten Teile und Bedienungselemente aufgeführt. In Abbildung 2 und 3 sind die Abmessungen der Kaffeemaschine angegeben.

WARNUNG

Für einen sicheren Gebrauch der Kaffeemaschine müssen die folgenden Punkte und Warnungen beachtet werden:

- Beim Gebrauch der Kaffeemaschine werden einige Teile sehr heiß.
- Wenn die Kaffeemaschine längere Zeit nicht gebraucht wird, sollte man den Stecker aus der Steckdose ziehen.
- Eine kleine Menge Wasser bleibt im Gerät zurück. Bitte denken Sie daran, wenn das Gerät in einen Raum gestellt wird, in dem die Temperatur unter 0 °C absinken kann.
- Bleiben Sie bei Wartungsarbeiten, z.B. beim Entkalken, bei der Maschine.
- Wenn das Wasser vollständig aus dem Gerät entfernt wurde, muß die Anweisung "Vor dem Gebrauch eines neuen Gerätes" ausgeführt werden.
- Bei Reparatur- oder Wartungsarbeiten, bei denen die Maschine geöffnet werden muß, muß man der Stecker aus der Steckdose ziehen.

Lassen Sie alle Reparaturarbeiten von einem Fachmann durchführen.

VOR DEM GEBRAUCH EINES NEUEN GERÄTES

- Die Kanne und den Filterhalter reinigen.
- Bevor Sie den Stecker in die Steckdose stecken, sollten Sie erst eine volle Kanne kaltes Wasser in das Gerät gießen und dann 5 Minuten warten.
- Stecken Sie den Stecker in die Steckdose und lassen Sie das Wasser einmal durchlaufen, siehe "GEBRAUCH". Wenn das Wasser durchgelaufen und das Lämpchen "BREW" (4.1) erloschen ist, kann man die Kaffeemaschine normal gebrauchen.

GEBRAUCH

- Schalten Sie die Kaffeemaschine ein. Drücken Sie dazu die Starttaste (4.3), die Kontrolleuchte (4.2) leuchtet dann auf.
- Legen Sie einen neuen Filter in den Filterpfanne und füllen Sie diesen mit der gewünschten Menge an gemahlenem Kaffee.
- Schieben Sie den Filterpfanne in der richtigen Weise in die Kaffeemaschine.
- Stellen Sie die Kanne unter den Filter.
- Gießen Sie mit einer Kanne die gewünschte Menge Wasser in den Wasserbehälter. Das Lämpchen "BREW" (4.1) leuchtet dann auf.
- Das heiße Wasser beginnt zu laufen.
- Wenn das Lämpchen (4.1) erlischt, wird das Laufen des heißen Wassers unterbrochen und es dauert noch ungefähr 1 Minute, bevor der Kaffee durchgelaufen ist. Der Kaffee ist jetzt fertig und kann serviert werden.

WARTUNG

- Die Kaffeemaschine kann mit einem feuchten Tuch gereinigt werden. Die Kanne und den Filterpfanne kann man mit heißem Wasser spülen.
- Beim Gebrauch lagert sich in der Maschine Kalk ab. Damit die Maschine gut funktioniert, muß sie regelmäßig entkalkt werden, dies kann mit einer Entkalkungslösung gesehen. Befolgen Sie immer die Bedienungsanleitung für den benutzten Entkalker. Schieben Sie die Filterpfanne in die Maschine. Gießen Sie eine 1,5 L Entkalkungslösung in den Wasserbehälter und schalten Sie die Maschine ein. Wenn 1/3 der Lösung durchgelaufen ist, schalten Sie die Maschine für ungefähr 1 Minute aus. Schalten Sie dann das Gerät wieder an und lassen Sie den Rest durchlaufen. Gießen sie die Entkalkungslösung weg. Gießen Sie 1,5 L kaltes Wasser in den Wasserbehälter und lassen Sie dieses durchlaufen, um die Entkalkungslösung aus dem System zu spülen. Dies noch mindestens zweimal wiederholen.

WARNUNG	
– Das Gerät darf nicht in Wasser getaucht werden. – Beim Entkalken mit Entkalkungslösung ist es ratsam, eine Schutzbrille und Schutzhand-schuhe zu tragen.	– Bleiben Sie während des Entkalkens bei dem Gerät. – Waschen Sie sich nach dem Entkalken die Hände.

Die Maschine Muß mindestens 1 x pro Halbjahr entkalkt werden.

ANGABEN ZUM ELEKTRISCHEN ANSCHLUSS
Das Gerät muß geerdet werden !

Das Gerät muß mit einer Sicherung von mindestens 10 A (230 V) gesichert werden und hat einen Stecker mit Schutzerdung. Der Stecker muß in einer geerdeten Steckdose angeschlossen werden. Falls der vorhandene Stecker nicht in Ihre Steckdose paßt, muß er entfernt und durch einen passenden Stecker ersetzt werden.

WICHTIG
Beachten Sie die folgenden Anweisungen, wenn Sie einen neuen Stecker anbringen. Das Netzkabel ist ein 3-adriges Kabel;

- Die grün/gelb gefärbte Ader (Erdung) muß an die Klemme angeschlossen werden, die mit dem Buchstaben E oder dem Erdungs-Symbol (⏚) gekennzeichnet ist oder grün oder grün/gelb gefärbt ist.
- Die blau gefärbte Ader (Null) muß an die Klemme angeschlossen werden, die mit dem Buchstaben N gekennzeichnet oder schwarz gefärbt ist.
- Die noch übrig gebliebene Ader (Phase) muß an die Klemme angeschlossen werden, die mit dem Buchstaben L gekennzeichnet oder rot gefärbt ist.