BOLERO 101 / BOLERO 111

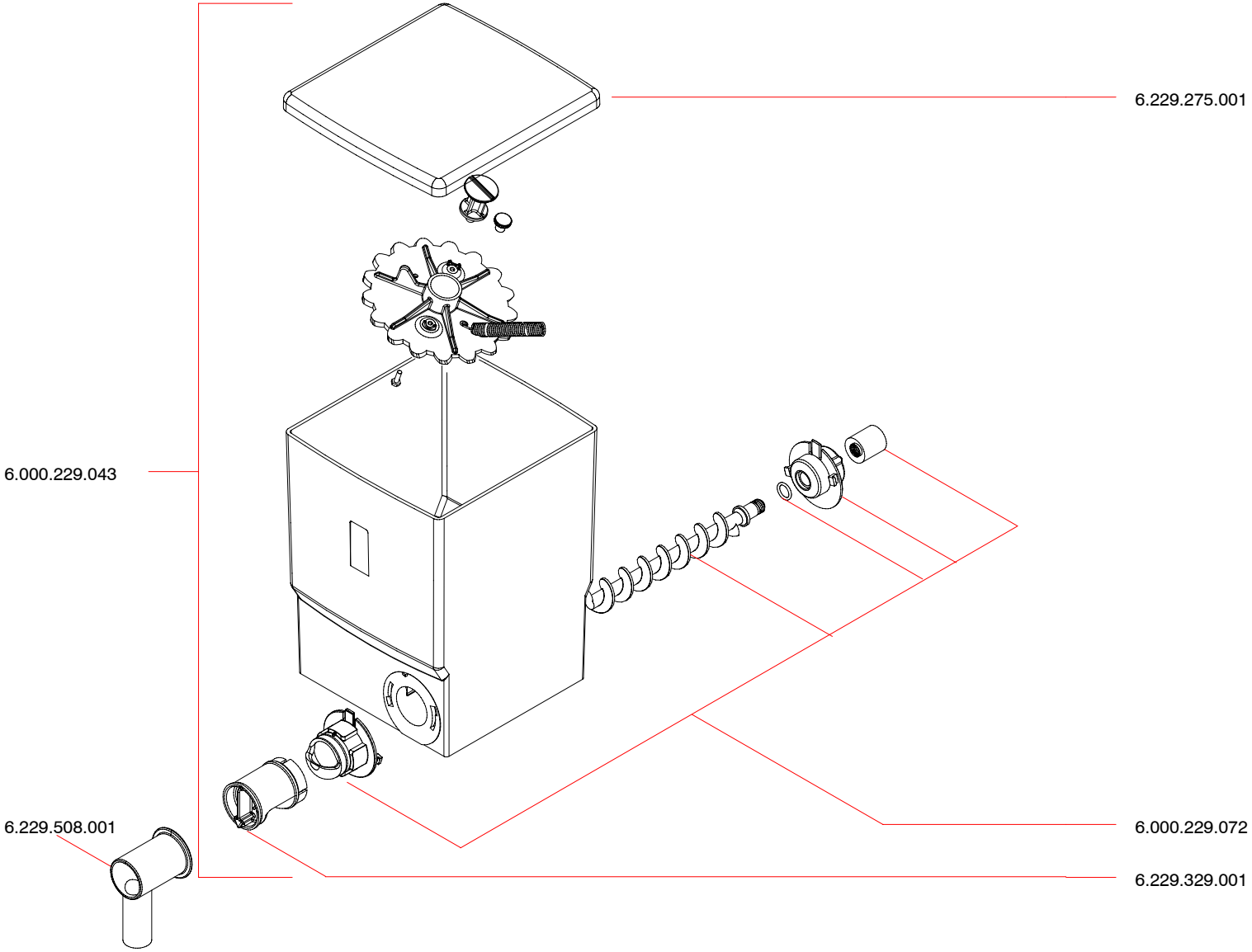

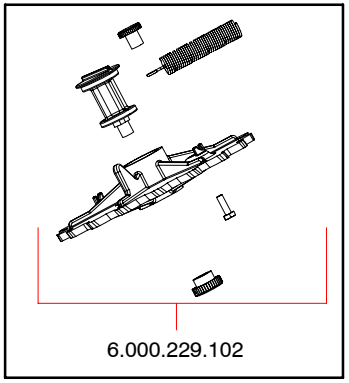

©Copyright Bravilor Bonamat B.V.